AMENA
living innovations

Premio PLUS

Floor & Ceiling Type
SK SERIES

Wall Mounted Type
WL SERIES

Cassette Type
LKB SERIES

R-32 REFRIGERANT

R-32 สารทำความเย็นใหม่

ไม่ทำลายโอโซนในชั้นบรรยากาศ เป็นมิตรกับสิ่งแวดล้อม

มั่นใจได้ว่า... คนที่คุณรักและห่วงใยอยู่ภายใต้อากาศที่สะอาดกว่า

AMENA
living innovations

รายการเครื่องปรับอากาศสารทำความเย็น R-32

	9000 บีทียู	12000 บีทียู	18000 บีทียู	25000 บีทียู
	ROTARY / 220V	ROTARY / 220V	ROTARY / 220V	ROTARY / 220V

Wall Mounted Type แบบติดผนัง FIXED SPEED R-32

Wall Mounted Type **WL SERIES**	 WL09BA	 WL13BA	 WL18BA	 WL24BA

Floor & Ceiling Type แบบตั้งหรือแขวน FIXED SPEED R-32

Floor & Ceiling Type **SK SERIES**		 SK13BA	 SK18BA	 SK24BA

Cassette Type แบบกระจายลม 4 ทิศทาง FIXED SPEED R-32

Cassette Type **LKB SERIES**		 LKB13BA	 LKB18BA	 LKB24BA

Condensing Unit KC Model R-32

	 KC09BA	 KC13BA	 KC18BA	 KC24BA

R-32 สารทำความเย็นใหม่

ไม่ทำลายโอโซนในชั้นบรรยากาศ เป็นมิตรกับสิ่งแวดล้อม

สารทำความเย็น	R-22	R-32
ค่าการทำลายชั้นโอโซน (ODP)	0.055	0
ค่าศักยภาพการก่อให้เกิดภาวะโลกร้อน (GWP)	1810	675

* ODP คือค่าการทำลายโอโซนในชั้นบรรยากาศ * ค่า ODP=0 หมายถึง ไม่มีการทำลายโอโซนในชั้นบรรยากาศ
* GWP ของสารทำความเย็นเป็นไปตาม IPCC 4th ASSESSMENT REPORT
โดยค่า GWP ที่น้อยกว่าหมายถึง ศักยภาพการก่อให้เกิดภาวะโลกร้อนที่ต่ำกว่า

มาตรฐานฉลากประหยัดไฟ
เบอร์5 (กฟผ.)
แบบ FIXED SPEED
เกณฑ์พลังงาน 2017
(SEER.) ใหม่ล่าสุด

มาตรฐานผลิตภัณฑ์
อุตสาหกรรม
มอก.2134/2553

PRODUCT LINEUP

R-32 REFRIGERANT

30000 บีทียู	36000 บีทียู	36000 บีทียู	44000 บีทียู	50000 บีทียู
ROTARY / 220V	ROTARY / 220V	ROTARY / 380V	ROTARY / 380V	ROTARY / 380V
WL30B	WL36B	WL36B	WL44B UCP	WL48B UCP
SK30B	SK36B	SK36B	SK44B UCP	SK48B UCP
LKB30B	LKB36B	LKB36B	LKB44B UCP	LKB48B UCP
KC30B	KC36B	KC36B	KC44B UCP	KC48B UCP

UCP

มาตรฐานผลิตภัณฑ์ โรงงานผู้ผลิต
บริษัท ยูนิโก้ คอนซูมเมอร์ โปรดักส์ จำกัด

รีโมทคอนโทรล

ทุกรุ่นสามารถเลือกใช้งานได้ทั้งแบบ
รีโมทคอนโทรลมีสายหรือไร้สาย

แผงคอยล์เย็นและแผงคอยล์ร้อนทุกรุ่นทำจาก
คอยล์ทองแดงและครีบอลูมิเนียมสีฟ้า แบบ
Hydrophilic Fin ป้องกันการกัดกร่อน

AMENA
living Innovations

Premio PLUS

" แอร์ตั้งแขวน SK SERIES ส่งลมไกล 16 เมตร
แรงลม 5 ระดับ ปรับได้เหมือนแอร์ติดผนัง "

SK SERIES

- SK SERIES แบบตั้งหรือแขวนเพดาน ขนาด 13,000-36,500 บีทียู มาตรฐานประหยัดไฟเบอร์5 และ มอก.2134
- SK SERIES แบบตั้งหรือแขวนเพดาน ขนาด 44,000-50,000 บีทียู ผ่านการทดสอบมาตรฐานโรงงานผู้ผลิต UCP
- เย็นสบายด้วยแรงลม 5 ระดับ HI-MED-LOW-TURBO-QUIET
- สามารถกระจายลมเย็นขึ้น-ลงได้โดยอัตโนมัติและสามารถปรับการกระจายลมเย็น ซ้าย-ขวา ได้แบบ Manual (ปรับด้วยมือ)
- แผ่นกรองอากาศไมโครเทค ดีไซน์ใหม่แบบจีบ ช่วยดักจับฝุ่นละอองเพิ่มมากขึ้นกว่าแผ่นกรองอากาศปกติ เป็น 2 เท่า และยังช่วยยับยั้งแบคทีเรีย
- ระบบฟอกอากาศ Nano Technology ช่วยยับยั้งเชื้อแบคทีเรียและเชื้อไวรัส รวมทั้งดูดซับกลิ่นไม่พึงประสงค์
- สามารถเลือกใช้งานกับรีโมทคอนโทรลแบบมีสายหรือไร้สาย

Floor & Ceiling Type
SK SERIES

NEW era DIAMOND EDGE

" เปลี่ยนจากแอร์ตั้งแขวนเดิมๆ ให้คุณได้สัมผัสกับการออกแบบ แอร์ตั้งแขวนดีไซน์สวย ทันสมัย โชว์เส้นสายเฉียบคมดั่งคมเพชร "

ความเย็นสบายที่ปรับแรงลมได้ทุกความต้องการ ปรับแรงลมได้ 5 ระดับ เหมือนแอร์ติดผนัง

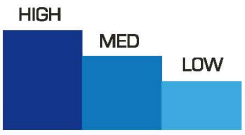

แรงลมเย็นมาตรฐาน
สามารถปรับได้ 3 ระดับ
(สูง-กลาง-ต่ำ)

TURBO แรงลมเทอร์โบ เย็นเร็วทันใจ

แรงลมเทอร์โบสำหรับคนชอบ
แอร์เย็นเร็วทันใจ เครื่องทำงาน
ที่แรงลมสูงกว่าระดับ HIGH

แรงลม QUIET เสียงเงียบสนิท

แรงลมพิเศษสำหรับคนชอบ
แอร์ทำงานเงียบๆ เครื่องทำงาน
ที่แรงลมระดับต่ำกว่า LOW

ฟังก์ชั่นพิเศษ AUTO SELF CLEANING

เพียงกดปุ่ม POWER บนรีโมทค้างไว้ 4 วินาที
โบลเวอร์จะเข้าทำความสะอาดต่อเนื่อง 20 นาที
เพื่อให้ภายในเครื่องแห้งสนิท ลดกลิ่นอับชื้น

ความเย็นสบายที่กระจายได้ทั่วถึงทุกจุด ส่งลมได้ไกล 16 เมตร

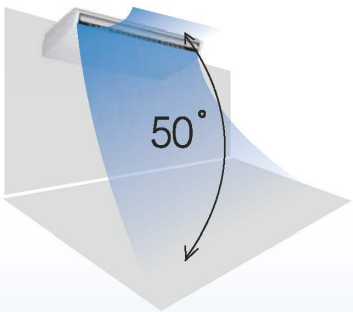

ใบปรับลมยาว
สวิงขึ้น-ลงได้อัตโนมัติ สวิงกว้างถึง 50 องศา
หรือล็อคตำแหน่งองศาจากรีโมทคอนโทรล

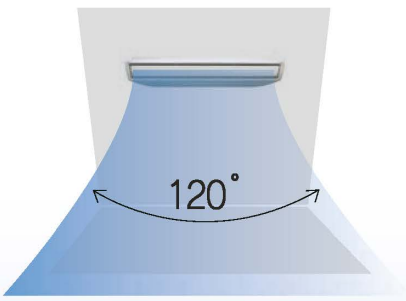

ใบปรับลมเล็กด้านในซ้าย-ขวา
ปรับด้วยมือตามตำแหน่งที่ต้องการได้มุมกว้าง
ส่งลมเย็นถึง 120 องศา

ส่งลมไกล 16 เมตร
ขณะแขวนเพดานกระจายลมได้ไกลถึง 16 เมตร
(รุ่นSK 36 ระดับแรงลม TURBO)

มั่นใจ...ด้วยการรับประกันที่ยาวนาน

รุ่น	มาตรฐาน	คอมเพรสเซอร์	อะไหล่
SK13BA-36B		5 ปี รับประกันคอมเพรสเซอร์	2 ปี รับประกันชิ้นส่วนอะไหล่
SK44B-48B	UCP	5 ปี รับประกันคอมเพรสเซอร์	2 ปี รับประกันชิ้นส่วนอะไหล่

- **SK13BA-SK30B**
  สามารถติดตั้งได้ทั้ง
  แบบตั้งพื้นหรือ
  แขวนเพดาน

- **SK36B-SK48B**
  สามารถติดตั้งได้เฉพาะ
  แบบแขวนเพดานเท่านั้น
  (เป็นไปตามข้อกำหนดของภาครัฐ)

ความเย็นสบายที่มาพร้อมกับอากาศสะอาด

แผ่นฟอกอากาศ NANO Technology

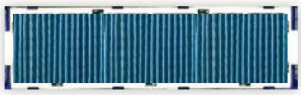

NANO ENZYME FILTER

NANO SILVER TITANIUM FILTER

แผ่นฟอกอากาศ NANO ENZYME นาโนเอนไซม์
ช่วยย่อยสลายสารก่อภูมิแพ้ โดยเอนไซม์ที่เคลือบอยู่ที่ฟิลเตอร์
จะยับยั้งเชื้อแบคทีเรีย หรือดักจับเชื้อไวรัสชนิดต่างๆ

แผ่นฟอกอากาศ Activated Carbon
มีความละเอียดสูง ช่วยดูดซับกลิ่นไม่พึงประสงค์ อันได้แก่
กลิ่นสัตว์เลี้ยง, กลิ่นบุหรี่, กลิ่นสเปรย์ เพื่ออากาศที่สะอาดกว่า

แผ่นฟอกอากาศ NANO SILVER Titanium
นาโนซิลเวอร์ไทเทเนียม ปฏิกิริยาการเร่งทางเคมีของไทเทเนียมออกไซด์
มีคุณสมบัติในการยับยั้งแบคทีเรีย, เชื้อรา และสารก่อภูมิแพ้ต่างๆ

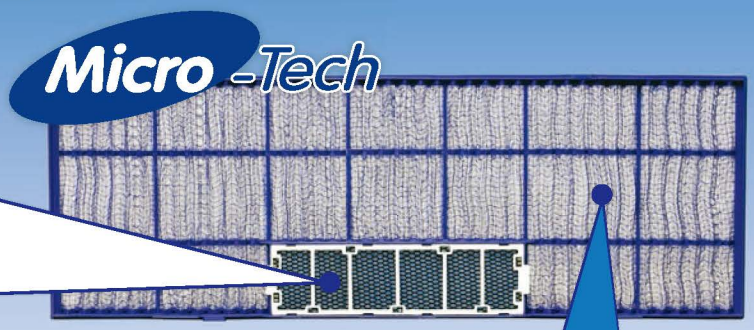

พรีฟิลเตอร์ Microtech ช่วยยับยั้งแบคทีเรีย

พรีฟิลเตอร์ ดีไซน์ใหม่แบบจีบ ช่วยกรองอากาศและดักจับฝุ่นละออง เพิ่มมากขึ้นกว่าเดิมเป็น 2 เท่า พร้อมผสานเทคโนโลยีไมโครเทค ลงในทุกเส้นใยของพรีฟิลเตอร์ ช่วยยับยั้งแบคทีเรียตลอดอายุการใช้งาน

เทคโนโลยีนาโน : Nano Silver Titanium ทดสอบโดย NANOTEC เอกสารเลขที่ NCL-P004/AM56-055
: Nano Enzyme ทดสอบโดย ม.มหิดล เอกสารเลขที่ VIE12/2552

เทคโนโลยีไมโครเทค (Anti Plas Additive 3%) ทดสอบโดย MTEC เอกสารเลขที่ MTEC 1044/59

ความเย็นสบายที่มั่นใจได้.... กับการออกแบบเพื่อประสิทธิภาพสูงสุด

ไฟโชว์ แสดงสถานะการทำงาน

ไฟดิสเพลย์สีขาวรุ่นใหม่ แสดงการทำงานฟังก์ชันต่างๆ สามารถDimmer ลด-เพิ่ม แสงที่เปล่งออกมาได้ มองเห็นชัดทุกองศาของการติดตั้ง

ฝาปิดด้านข้าง ปิดบังน็อตเหล็ก

ฝาข้างสามารถเก็บรายละเอียด ช่วยซ่อนขาน็อตติดตั้งตัวเครื่องไม่ให้มองเห็น เพิ่มความสวยงามของห้อง

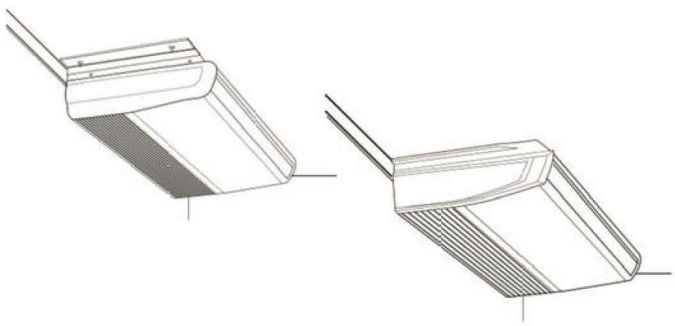

กล่องคอนโทรลเหล็ก

อยู่ในตำแหน่งปลอดภัยป้องกันน้ำหยดและฝุ่นละอองมีฝาปิดป้องกันการช็อตของแผงวงจรไฟฟ้าที่อยู่ภายใน

อุปกรณ์เสริม : ปั๊มน้ำซ่อนภายในเครื่อง

ตัวเครื่องสามารถติดตั้งปั๊มน้ำซ่อนภายในเครื่องได้ สำหรับการติดตั้งที่ไม่สามารถหาทางระบายน้ำทิ้งได้ โดยปั๊มน้ำสามารถปั๊มน้ำได้สูงถึง 60 ซม. จากระดับตัวเครื่อง (กรณีต้องการปั๊มน้ำภายในเครื่อง จะต้องทำการสั่งผลิตพร้อมเครื่องเท่านั้น)

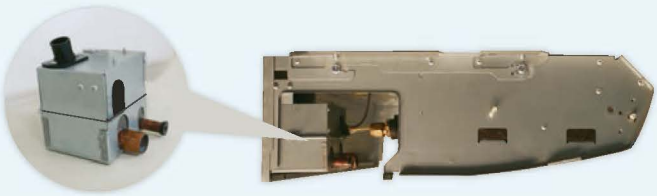

ถาดน้ำหุ้มฉนวนอย่างดี

ถาดน้ำพลาสติกรองรับด้วยตัวฉนวนโฟมอย่างดี ป้องกันการกลั่นตัวเป็นหยดน้ำ ทั้ง 2 ส่วนฉีดขึ้นรูปแบบสนิทเป็นชิ้นเดียวกัน แข็งแรงประกอบเข้ากับโครงสร้างได้ง่ายและสะดวกในการถอดล้าง-ประกอบ

SK Series Floor & Ceiling Type

R-32

Model รุ่น					
Indoor Unit ชุดแฟนคอยล์ ยูนิต		SK13BA-MNVKE	SK18BA-MNVKE	SK24BA-MNVKE	SK30B-MNVLE
Outdoor Unit ชุดคอนเดนซิ่ง ยูนิต		KC13BA-RSVKE	KC18BA-RSVKE	KC24BA-RSVKE	KC30B-RSVLE
Cooling Capacity ขนาดทำความเย็น	Btu/hr	13,000	19,000	26,000	31,000
Efficiency ประสิทธิภาพพลังงาน	SEER	14.16	13.54	13.60	13.04
Power Consumption พิกัดกำลังไฟฟ้า	W	975	1,490	2,030	2,525
EGAT NO.5 Standard มาตรฐาน กฟผ. เบอร์5		✓	✓	✓	✓
มาตรฐาน มอก.2134 / โรงงาน UCP		✓	✓	✓	✓
Cooling Capacity ขนาดทำความเย็น	W	3,600	5,400	7,500	8,800
อัตราส่วนประสิทธิภาพพลังงาน	W/W	3.69	3.62	3.69	3.48
Power Consumption พิกัดกำลังไฟฟ้า	W	975	1,490	2,030	2,525
Power Supply ระบบไฟฟ้า	V/Ph/Hz	220 / 1 / 50			
Running Current พิกัดกระแสไฟฟ้า	A	4.50	6.90	9.35	11.60
Piping Connection ขนาดท่อของเครื่อง	Inch	1/4 / 1/2 / 1 1/16	1/4 / 1/2 / 1 1/16	1/4 / 5/8 / 1 1/16	3/8 / 5/8 / 1 1/16
Liq / Gas / Drain	mm	6.4 / 12.7 / OD.26	6.4 / 12.7 / OD.26	6.4 / 15.9 / OD.26	9.5 / 15.9 / OD.26
Indoor Unit ชุดแฟนคอยล์ ยูนิต		**SK13BA-MNVKE**	**SK18BA-MNVKE**	**SK24BA-MNVKE**	**SK30B-MNVLE**
Power Supply ระบบไฟฟ้า	V/Ph/Hz	220 / 1 / 50			
Airflow rate ปริมาณลม	CFM	400	600	800	1,000
Fan Speed ระดับความเร็วของมอเตอร์พัดลม		5 Steps and Auto ความเร็ว 5 ระดับ (Turbo , Hi , Med , Low , Quiet) และอัตโนมัติ (Auto)			
Air direction control การควบคุมทิศทางลม		Up - Down สวิงขึ้น-ลง Auto และ Left - Right ปรับด้วยมือ Manual			
Dimension Indoor (สูงHxกว้างWxลึกD)	mm	680 x 1,106 x 236	680 x 1,106 x 236	680 x 1,290 x 236	680 x 1,290 x 236
Weight Indoor น้ำหนัก	Kg	25	27	33	35
Outdoor Unit ชุดคอนเดนซิ่ง ยูนิต		**KC13BA-RSVKE**	**KC18BA-RSVKE**	**KC24BA-RSVKE**	**KC30B-RSVLE**
Power Supply ระบบไฟฟ้า	V/Ph/Hz	220 / 1 / 50			
Compressor Type คอมเพรสเซอร์		ROTARY			
Dimension (สูงHxกว้างWxลึกD)	mm	545 x 740 x 255	545 x 805 x 285	700 x 890 x 320	980 x 970 x 340
Weight น้ำหนัก	Kg	32	38	54	76
Refrigerant น้ำยาทำความเย็น		R-32			
ตำแหน่งตัวตัดน้ำยา		OUTDOOR UNIT			INDOOR UNIT
ตำแหน่งแบบไฟเข้าเครื่อง		INDOOR UNIT			OUTDOOR UNIT

Specifications are subjected to change without notice for future improvement. Note : Cooling capacity based on Indoor temp 27 °C DB/ 19 °C WB, and Outdoor temp 35 °C DB/ 24 °C WB
* ค่าระดับเสียงในตารางทดสอบในห้องไร้เสียงสะท้อนตามมาตรฐาน JIS * ค่าที่วัดจริงในหน้างานอาจสูงกว่า อันเนื่องจากสภาพแวดล้อม

SK Series Floor & Ceiling Type

R-32

Model รุ่น					
Indoor Unit ชุดแฟนคอยล์ ยูนิต		SK36B-MNVKE	SK36B-MNVLE	SK44B-MNVLU	SK48B-MNVLU
Outdoor Unit ชุดคอนเดนซิ่ง ยูนิต		KC36B-RSVKE	KC36B-RSYLE	KC44B-RSYLU	KC48B-RSYLU
Cooling Capacity ขนาดทำความเย็น	Btu/hr	36,300	36,500	44,000	50,000
Efficiency ประสิทธิภาพพลังงาน	SEER	12.68	13.70	10.78	10.76
Power Consumption พิกัดกำลังไฟฟ้า	W	3,040	2,830	4,335	4,925
EGAT NO.5 Standard มาตรฐาน กฟผ. เบอร์5		✓	✓	—	—
มาตรฐาน มอก.2134 / โรงงาน UCP		✓	✓	UCP	UCP
Cooling Capacity ขนาดทำความเย็น	W	10,600	10,700	12,900	14,700
อัตราส่วนประสิทธิภาพพลังงาน	W/W	3.48	3.76	2.98	2.98
Power Consumption พิกัดกำลังไฟฟ้า	W	3,050	2,830	4,335	4,925
Power Supply ระบบไฟฟ้า	V/Ph/Hz	220 / 1 / 50	380 / 3 / 50		
Running Current พิกัดกระแสไฟฟ้า	A	14.00	5.20	8.20	8.95
Piping Connection ขนาดท่อของเครื่อง	Inch	3/8 / 5/8 / 1 1/16	3/8 / 5/8 / 1 1/16	3/8 / 5/8 / 1 1/16	3/8 / 5/8 / 1 1/16
Liq / Gas / Drain	mm	9.5 / 15.9 / OD.26	9.5 / 15.9 / OD.26	9.5 / 15.9 / OD.26	9.5 / 15.9 / OD.26
Indoor Unit ชุดแฟนคอยล์ ยูนิต		**SK36B-MNVKE**	**SK36B-MNVLE**	**SK44B-MNVLU**	**SK48B-MNVLU**
Power Supply ระบบไฟฟ้า	V/Ph/Hz	220 / 1 / 50			
Airflow rate ปริมาณลม	CFM	1,200	1,200	1,600	1,600
Fan Speed ระดับความเร็วของมอเตอร์พัดลม		5 Steps and Auto ความเร็ว 5 ระดับ (Turbo , Hi , Med , Low , Quiet) และอัตโนมัติ (Auto)			
Air direction control การควบคุมทิศทางลม		Up - Down สวิงขึ้น-ลง Auto และ Left - Right ปรับด้วยมือ Manual			
Dimension Indoor (สูงHxกว้างWxลึกD)	mm	680 x 1,614 x 235	680 x 1,614 x 235	680 x 1,614 x 235	680 x 1,614 x 235
Weight Indoor น้ำหนัก	Kg	45	45	43	45
Outdoor Unit ชุดคอนเดนซิ่ง ยูนิต		**KC36B-RSVKE**	**KC36B-RSYLE**	**KC44B-RSYLU**	**KC48B-RSYLU**
Power Supply ระบบไฟฟ้า	V/Ph/Hz	220 / 1 / 50	380 / 3 / 50		
Compressor Type คอมเพรสเซอร์		ROTARY			
Dimension (สูงHxกว้างWxลึกD)	mm	980 x 970 x 340	980 x 970 x 340	980 x 970 x 340	980 x 970 x 340
Weight น้ำหนัก	Kg	80	80	78	82
Refrigerant น้ำยาทำความเย็น		R-32			
ตำแหน่งตัวตัดน้ำยา		INDOOR UNIT			
ตำแหน่งแบบไฟเข้าเครื่อง		OUTDOOR UNIT			

Specifications are subjected to change without notice for future improvement. Note : Cooling capacity based on Indoor temp 27 °C DB/ 19 °C WB, and Outdoor temp 35 °C DB/ 24 °C WB
* ค่าระดับเสียงในตารางทดสอบในห้องไร้เสียงสะท้อนตามมาตรฐาน JIS * ค่าที่วัดจริงในหน้างานอาจสูงกว่า อันเนื่องจากสภาพแวดล้อม

ขนาดเครื่อง (มม.)

SK 13BA-18BA

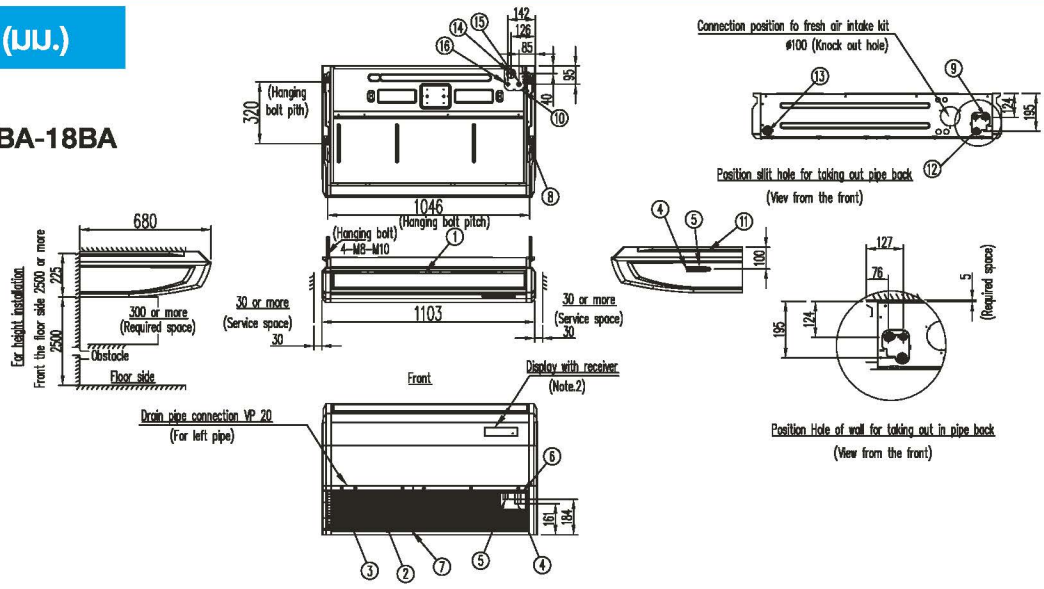

SK 24BA-30B

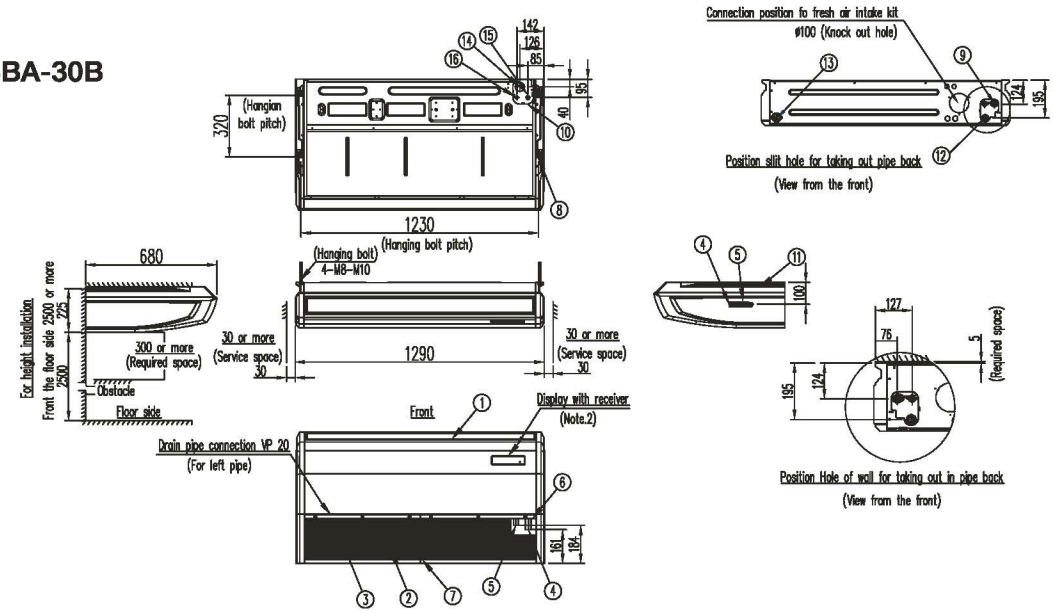

SK 36B-48B

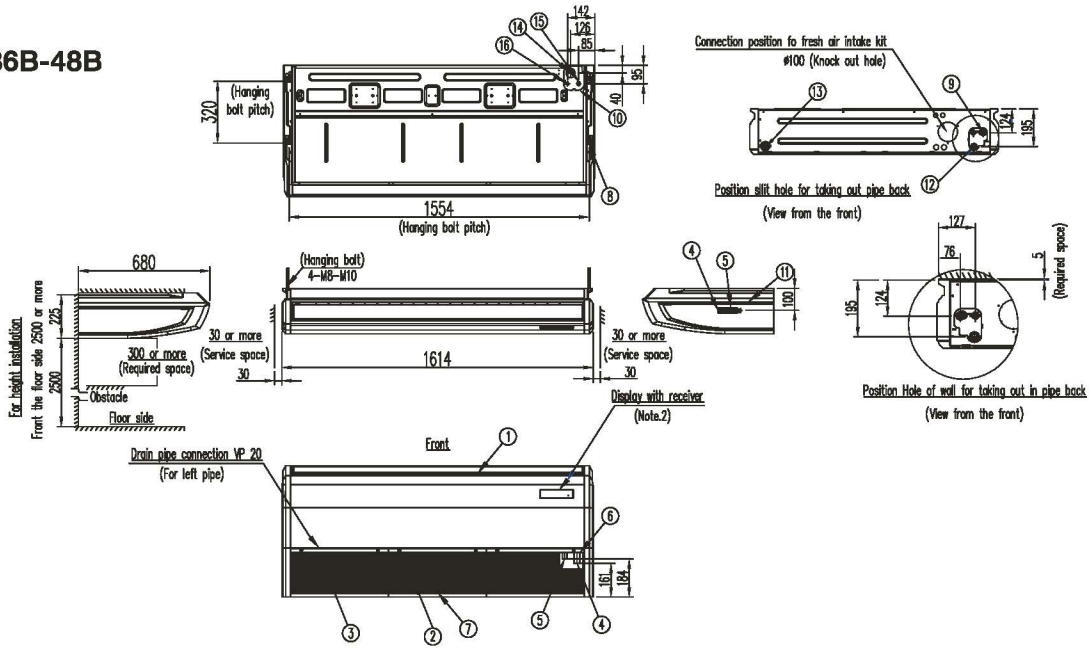

Notes :

1. Loction of unit's Name plate right top of supply air
2. In case of using wieless remote contriller this position wil be a signal receiver Refer to the drawing of wireless remote controller in detail
3. Please do not place the thing been damp and troubled under an in door unit When the case where humidity is 80% or more and the drain outlet are choked up and the air filter are dirty dew may fall

1 Air discharge grille
2 Air suction grille
3 Air filter
4 Gas pipe connection
5 Liquid pipe connection
6 Drain pipe connection
7 Earth terminal (inside the control box) (M4)
8 Hanger
9 Rear pipe penetration cover
10 Top panel penetration cover
11 Right side pipe connection
12 Left back drain pipe connection
13 Hole of wall for taking out in pipe back
14 Upward drain pipe connection
15 Upward gas pipe connection
16 Upward liquid pipe connection

ขนาดเครื่อง (มม.)

KC09BA-13BA

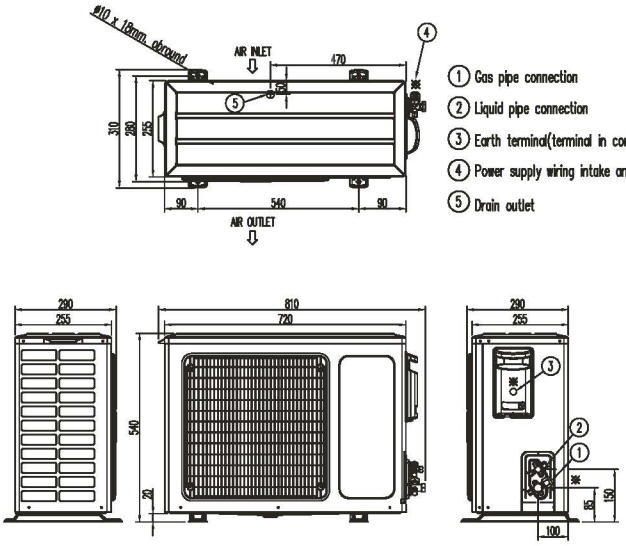

① Gas pipe connection
② Liquid pipe connection
③ Earth terminal(terminal in control box)
④ Power supply wiring intake and piping intake
⑤ Drain outlet

KC18BA

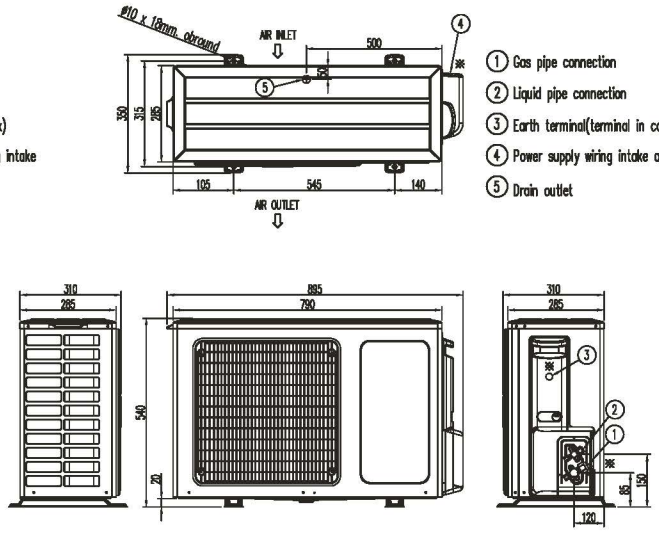

① Gas pipe connection
② Liquid pipe connection
③ Earth terminal(terminal in control box)
④ Power supply wiring intake and piping intake
⑤ Drain outlet

KC24BA

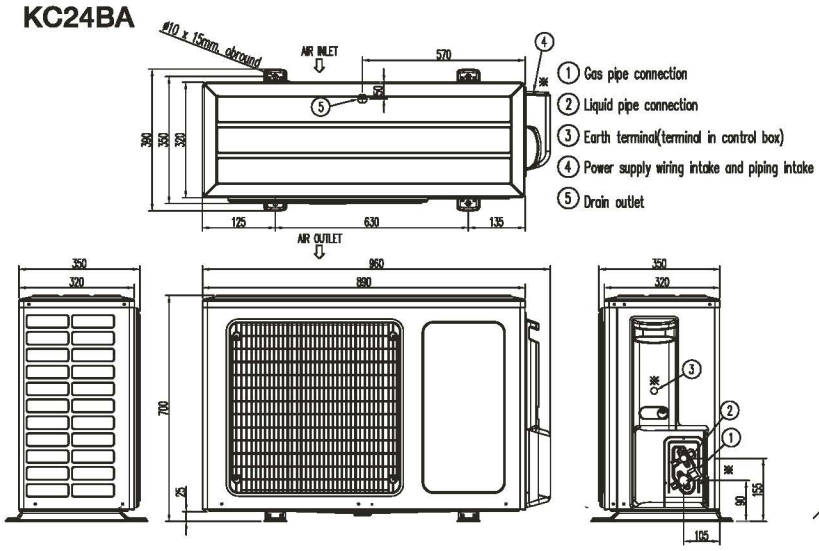

① Gas pipe connection
② Liquid pipe connection
③ Earth terminal(terminal in control box)
④ Power supply wiring intake and piping intake
⑤ Drain outlet

MINIMUM SPACE FOR AIR PASSAGE

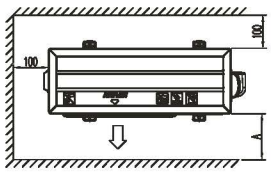

	A
H ≤ 1000	350
H > 1000	600

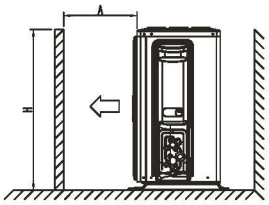

Note ;
Dimentsions ✱ means the case of mounting the piping kit equipped with the unit

KC30B-48B

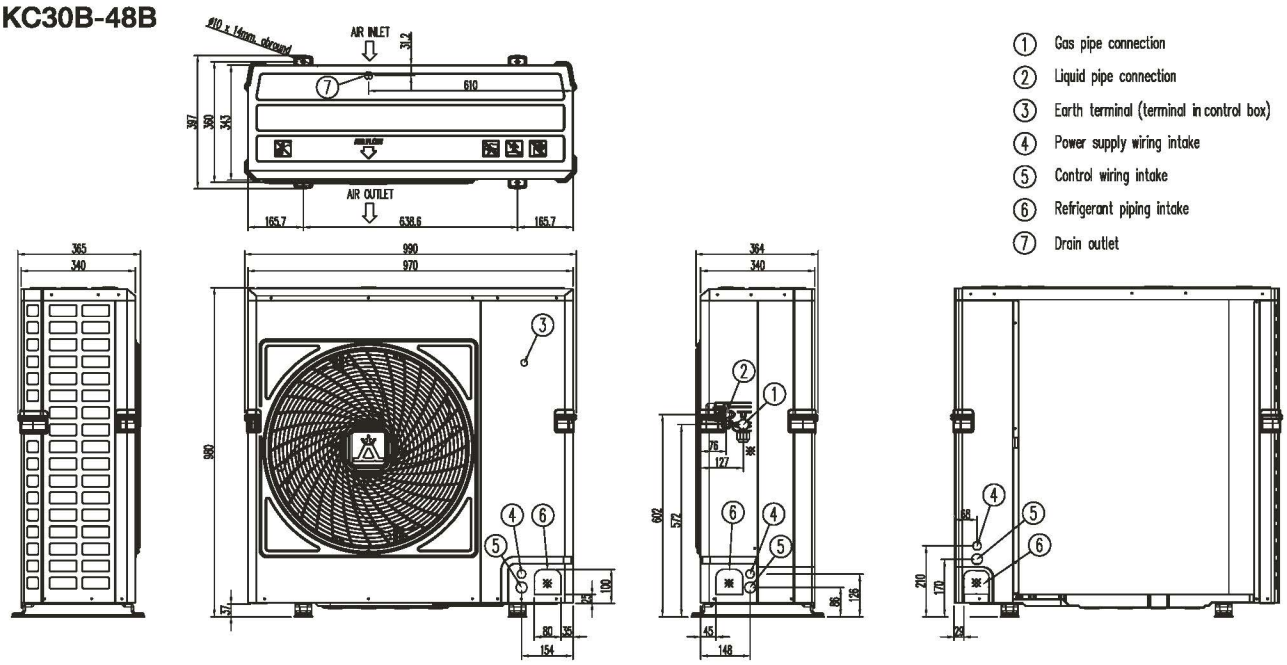

① Gas pipe connection
② Liquid pipe connection
③ Earth terminal (terminal in control box)
④ Power supply wiring intake
⑤ Control wiring intake
⑥ Refrigerant piping intake
⑦ Drain outlet

บริษัท ยูนิโก้ คอนซูเมอร์ โปรดักส์ จำกัด

ประเภทธุรกิจ : ผลิตเครื่องปรับอากาศอามีน่า
ผลิตเครื่องปรับอากาศอามีน่าเพื่อการส่งออก
ทุนจดทะเบียน : 360 ล้านบาท
เนื้อที่ : 128 ไร่
พื้นที่การผลิต : 65,000 ตารางเมตร

บริษัท ลาโก้ มาร์เก็ตติ้ง จำกัด

ประเภทธุรกิจ : จัดจำหน่ายเครื่องปรับอากาศอามีน่า
แต่เพียงผู้เดียวในประเทศไทย
ทุนจดทะเบียน : 30 ล้านบาท
เนื้อที่ : 4 ไร่
พื้นที่ปฏิบัติงาน : 15,000 ตารางเมตร

ศูนย์บริการ
เครื่องปรับอากาศอามีน่า
(02) 517-5000

"บริการด้วยใจ ฉับไว เที่ยงตรง"

ตอบทุกปัญหาเรื่องเครื่องปรับอากาศ ให้คำแนะนำเกี่ยวกับการติดตั้ง แจ้งซ่อม
นัดหมายตรวจเช็ค รวมถึงซื้ออะไหล่เครื่องปรับอากาศ
บริการแจ้งซ่อม วันจันทร์-วันเสาร์ เวลา 08.00-17.00 น. (ในเขตกรุงเทพฯ และปริมณฑล)

จัดจำหน่ายโดย **บริษัท ลาโก้ มาร์เก็ตติ้ง จำกัด**
136,136/1-4 ถ.พระยาสุเรนทร์ (รามอินทรา 109) แขวงบางชัน เขตคลองสามวา กรุงเทพฯ 10510
Tel. 0-2517-1000 Fax. 0-2517-5730 **www.amena-air.com/thai**